令和２年日本経済の循環

（単位：兆円）

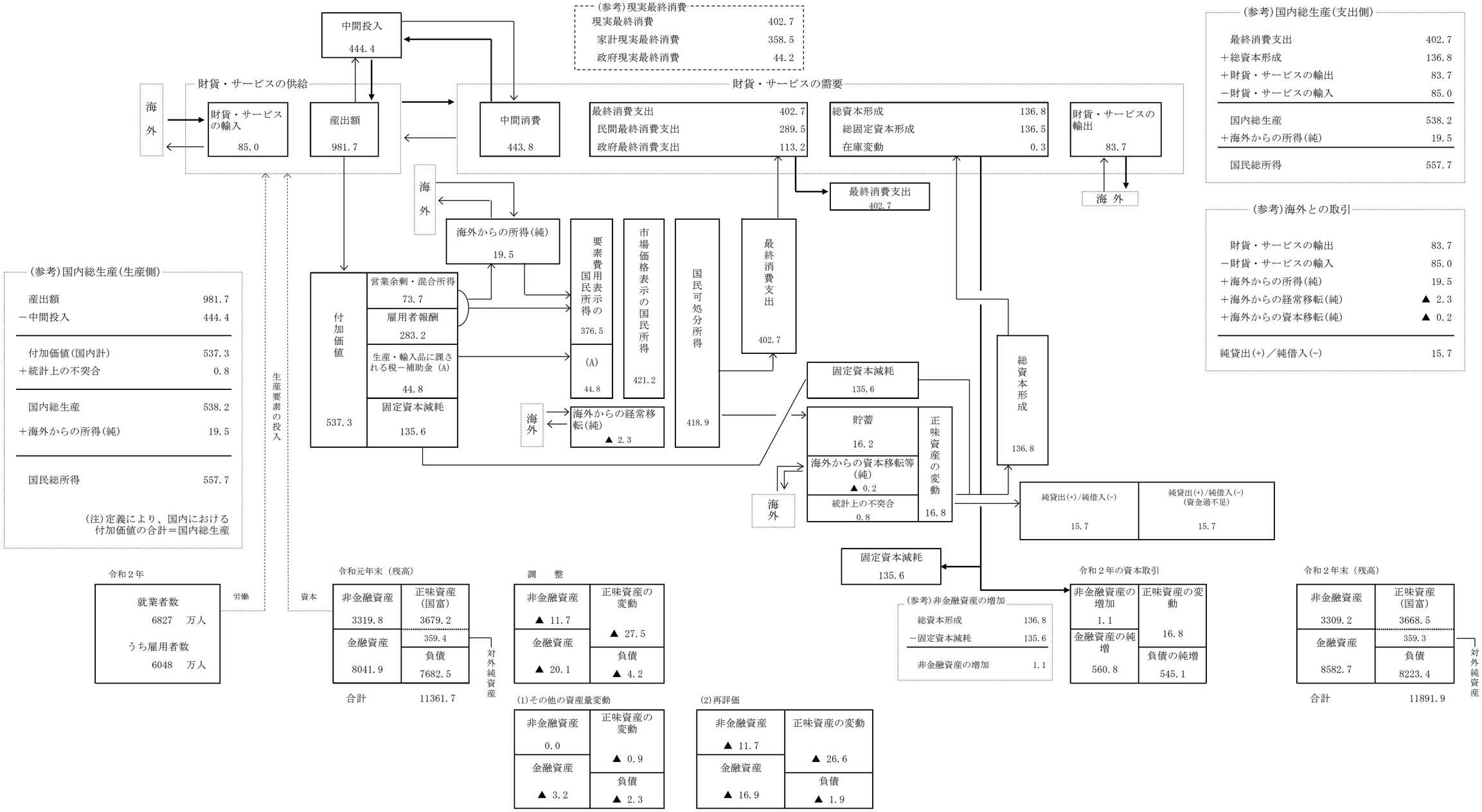

（注）１．➡ は財貨・サービスの処分等を、→ は所得の処分等を示している。
２．四捨五入の関係上、内訳項目を合計したものは、総額と必ずしも一致しない。
３．令和元年末の残高に令和２年間の資本取引を加え、さらにこれらに関する価格変動の影響等を調整（加減）したものが、令和２年末の残高となる。